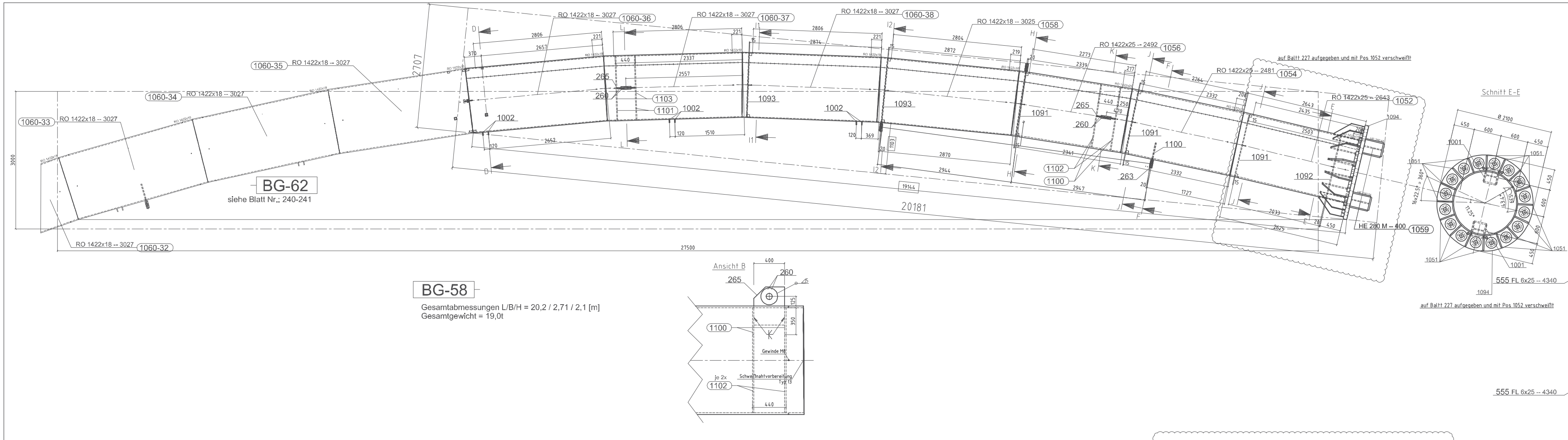

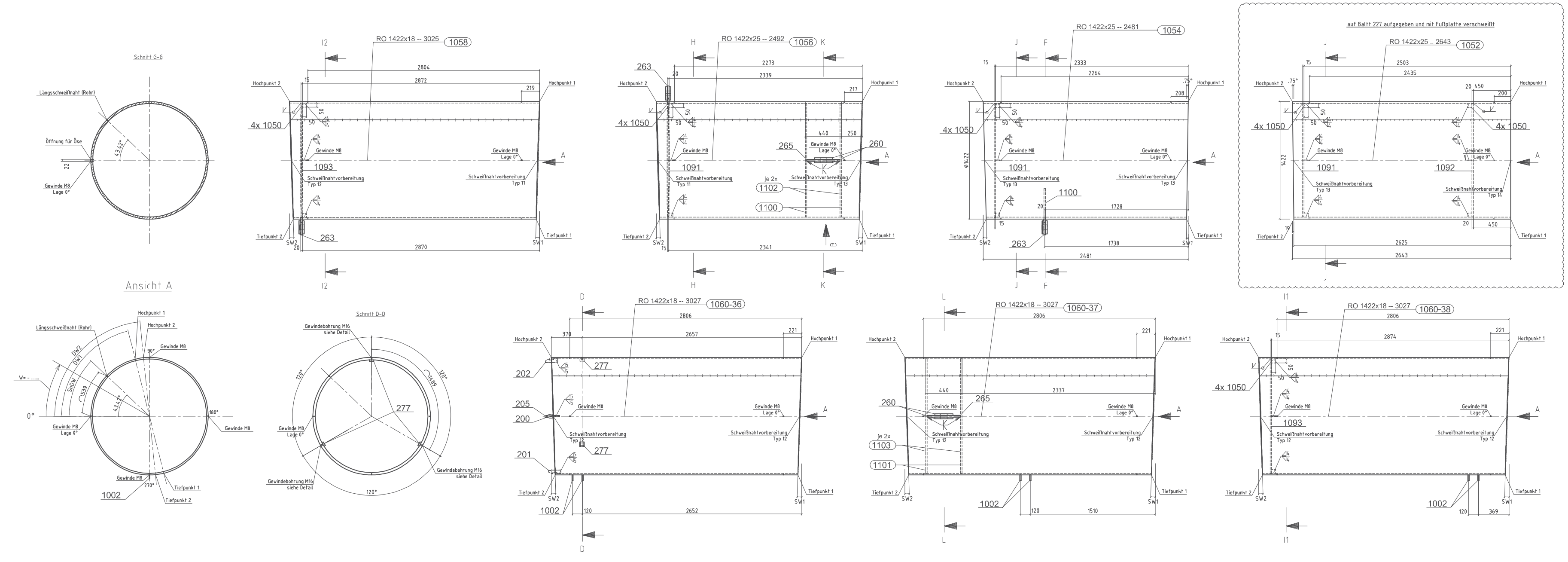

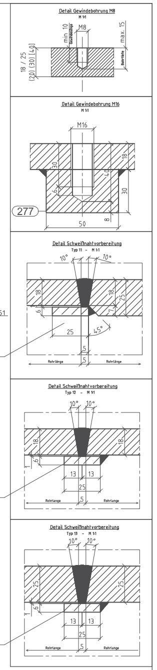

Anstrich:

1. Strahlen SA2,5		nach DIN EN ISO 12944 T4	Farbe:		
2. Grundanstrich	80µm	SikaCor Zinc R (auf Epoxidharz Basis)	grau		
3. 1. Zwischenbeschichtung	80µm	SikaCor EG 1			
		2-komp. Epoxidharz-Eisenglimmerfarbe	hell grau	DB 701	
4. 2. Zwischenbeschichtung	80µm	SikaCor EG 1			
		2-komp. Epoxidharz-Eisenglimmerfarbe	grau	DB 702	
5. Deckbeschichtung	80µm	SikaCor EG 4			
		2-komp. Polyurethanharz-Eisenglimmer	dunkel grau	DB 703	

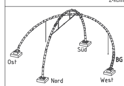

Material = S355J2+N
EN 10025-2
mit EN 10204 / 3.1
ab 10mm Blech = USP
über 30mm Blech = AUBI

Achtung Werkstatt:

siehe Beiblatt Nr. 243

Index	Art der Änderung	Positionen	Name	Datum

Strahlentrostung: SA 2,5

1.Grundanstrich	Dicke ___ µm	Stoff-Nr. ___	RAL ___	
2.Grundanstrich	Dicke ___ µm	Stoff-Nr. ___	RAL ___	
1.Deckanstrich	Dicke ___ µm	Stoff-Nr. ___	RAL ___	
2.Deckanstrich	Dicke ___ µm	Stoff-Nr. ___	RAL ___	
3.Deckanstrich	Dicke ___ µm	Stoff-Nr. ___	RAL ___	
4.Deckanstrich	Dicke ___ µm	Stoff-Nr. ___	RAL ___	

Besteller:

Bauwerk: Horizontobservatorium

Bauteil: BG 58 - Rohre für Fußpunktanschluß West

Für diese Zeichnung behalten wir uns alle Rechte vor. Insbesondere darf sie ohne unsere schriftliche Genehmigung weder vervielfältigt noch Dritten zugänglich gemacht werden. Sie ist auf Verlangen zurückzugeben, wenn nichts anderes vereinbart ist. Zuwiderhandlungen verpflichten zu Schadenersatz. (13. Urh. Ges. v. 1901 VOB/B,3)

Allgemeintoleranzen für Schweißkonstruktionen nach DIN EN ISO 13920
- Längen- und Winkelmaße B,
- Geradheit, Ebenheit und Parallelität F
Schweißnahtgüte nach EN ISO 25817 C für alle nicht gesondert aufgeführten Schweißnähte

		von	am
Positionen	gezeichnet	K.Richter	21.02.08
	ausgearbeitet		
Gewicht	Auftrag-Nr. 103701	Blatt-Nr. 242	Index
Maßstab 1:15			